データシート

IPC2122LB-ADF28KM-G

仕 様

IPC2122LB-ADF28KM-G			
カメラ			
イメージセンサー	1/2.7型 2MP プログレッシブスキャン CMOS		
最低被写体照度	カラー：0.01lux（F1.6 AGC ON）／ 0lux（IR ON）		
デイナイト	IRカットフィルター自動切替（ICR）		
シャッター	自動／手動（シャッタースピード：1～1/100000s）		
調整角度	Pan：0°～360°	Tilt：0°～90°	回転：0°～360°
WDR	120db		
S/N比	52db以上		
レンズ			
レンズタイプ	2.8mm@F2.0　固定レンズ		
アイリス	自動		
画角	水平:112.9° ／ 垂直:59.1°／対角線：121.2°		

DORI					
距離	レンズ（mm）	検知（m）	観察（m）	認識（m）	特定（m）
	2.8	42	16.8	8.4	4.2

照明	
赤外照明	距離:30m(最大) ／ 波長:850nm ／ 操作:自動・手動
ビデオ	
画像圧縮	Ultra 265，H.265，H.264，MJPEG
H.264プロファイル	Baseline profile，Main profile，High profile
フレームレート(最大)	メインストリーム：2MP(1920*1080)@30fps／1280*720@30fps サブストリーム　：720p(1280*720)@30fps／D1(720*576)@30fps／640*360)@30fps ：2CIF(704*288),30fps／CIF(352*288),30fps
ビットレート	128 Kbps～16Mbps
U-code	対応
OSD	最大 4ヶ所
プライバシーマスク	最大 4ヶ所
ROI	最大 8ヶ所
ビデオストリーム	デュアルストリーム

イメージ	
ホワイトバランス	Auto／Outdoor／Fine Tune／Sodium Lamp／Locked／Auto2
デジタルノイズリダクション	2D／3D DNR
スマート IR	対応
Flip	ノーマル／垂直／水平／180°／右90°／左90°
HLC	対応
BLC	対応
デフォグ	デジタルデフォグ
イベント	
基本検出	クロスライン検知，侵入検知(人体検知に基づく)
	モーション検知，イタズラ検知，音声検知
一般機能	ｳｫｰﾀｰﾏｰｸ,IPｱﾄﾞﾚｽﾌｨﾙﾀﾘﾝｸﾞ,ｱｸｾｽﾎﾟﾘｼｰ,ARP保護,RTSP認証,ﾕｰｻﾞｰ認証
音声	
音声圧縮	G.711
ビットレート	64Kbps
双方向音声通信	対応
サンプリングレート	8kHz
ストレージ	
エッジストレージ	Micro SD（最大128GB）
ネットワークストレージ	ANR，NAS(NFS)
ネットワーク	
プロトコル	IPv4,IGMP,ICMP,ARP,TCP,UDP,DHCP,PPPoE,RTP,RTSP,RTCP,RTMP,DNS,DDNS,
	NTP,FTP,UPnP,HTTP,HTTPS,SMTP,802.1x,SNMP,SSL/TLS,QoS,SSH
互換性	ONVIF（Profile S,Profile G,Profile T），API，SDK
ユーザー／ホスト	最大32ユーザー，ユーザーレベル×3（管理者/一般ユーザー/オペレーター）
セキュリティ	ﾊﾟｽﾜｰﾄﾞ保護,強力なﾊﾟｽﾜｰﾄﾞ,HTTPS暗号化,操作ﾛｸﾞｴｸｽﾎﾟｰﾄ,RTSP(ﾍﾞｰｼｯｸ認証/ﾀﾞｲｼﾞｪｽﾄ認証),HTTPﾀﾞｲｼﾞｪｽﾄ認証,TLS1.2,WSSE,ONVIFﾀﾞｲｼﾞｪｽﾄ認証
クライアント	EZStation，EZView，EZLive
WEBブラウザ	ライブビュー(プラグイン有)：IE10以上，Chrome45以上，Firefox52以上，Edge79以上
	ライブビュー(プラグイン無)：Chrome57.0以上，Firefox58.0以上，Edge16以上
インターフェース	
音声入出力	非対応／非対応
アラーム入出力	非対応／非対応
内臓マイク／スピーカー	対応／非対応
ネットワーク	1×RJ45（10M/100M Base-TX イーサネット）
認証	
EMC	CE-EMC，FCC
Safety	CE LVD，CB，UL
環境	CE-RoHS，WEEE，Reach
保護等級	IP67

一般	
電源	DC12V±25%，PoE（IEEE802.3af）
消費電力	7.0W（最大）
外形寸法	L165.0mm×W63.0mm×H62.0mm
質量	約0.39Kg
使用温度範囲	-30℃～+60℃　湿度95%以下（結露しないこと）
サージ保護	4KV
リセットボタン	非対応

寸法図

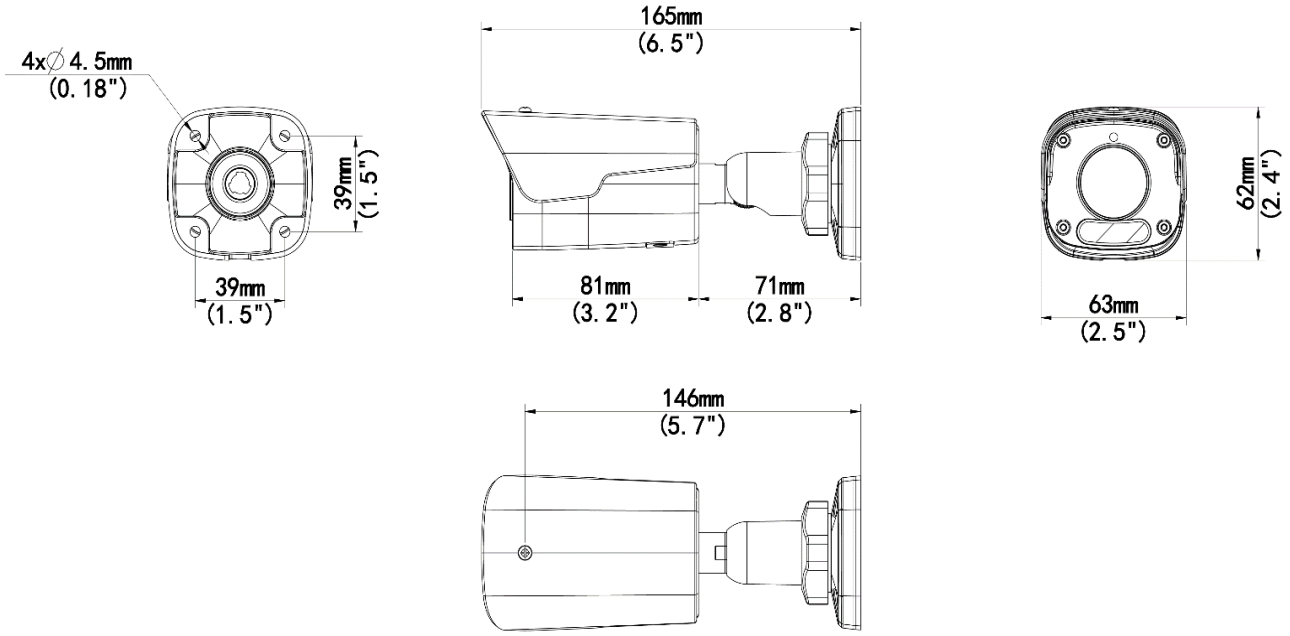

アクセサリー

品番	TR-JB05-A-IN	TR-UP06-B-IN	TR-UP06-C-IN	TR-A01-IN
品名	Junction BOX	Pole Mount	Pole Mount	Waterproof Joint

©2022 Zhejiang Uniview Technologies Co., Ltd. All rights reserved.

※製品の仕様および在庫は予告なく変更される場合があります。