データシート

IPC2122SB-ADF28KM-I0

仕 様

IPC2122SB-ADF28KM-I0					
カメラ					
イメージセンサー	1/2.8型 2MP プログレッシブスキャン CMOS				
最低被写体照度	カラー：0.001lux（F1.6 AGC ON）／ 0lux（IR ON）				
デイナイト	IRカットフィルター自動切替（ICR）				
シャッター	自動／手動（シャッタースピード：1～1/100000s）				
調整角度	Pan：0°～360°	Tilt：0°～90°	回転：0°～360°		
WDR	120db				
S/N比	52db以上				
レンズ					
レンズタイプ	2.8mm@F1.6　固定レンズ				
アイリス	自動				
画角	水平:106.7° ／ 垂直:57.1°／対角線：115.7°				
DORI					
距離	レンズ（mm）	検知（m）	観察（m）	認識（m）	特定（m）
	2.8	43.4	17.4	8.7	4.3
照明					
赤外照明	距離:40m(最大) ／ 波長:850nm ／ 操作:自動・手動				
ビデオ					
画像圧縮	Ultra 265，H.265，H.264，MJPEG				
H.264プロファイル	Baseline profile，Main profile，High profile				
フレームレート(最大)	メインストリーム：2MP(1920*1080)@30fps／720P(1280*720)@30fps サブストリーム　：720P(1280*720)@30fps／D1(720*576)@30fps／640*360@30fps サードストリーム：D1(720*576)@30fps／640*360@30fps 2CIF(704*288)@30fps／CIF(352*288)@30fps				
ビットレート	128 Kbps～16Mbps				
U-code	対応				
OSD	最大 8ヶ所				
プライバシーマスク	最大 4ヶ所				
ROI	最大 8ヶ所				
ビデオストリーム	トリプルストリーム				

イメージ	
ホワイトバランス	Auto／Outdoor／Fine Tune／Sodium Lamp／Locked／Auto2
デジタルノイズリダクション	2D／3D DNR
スマート IR	対応
Flip	ノーマル／垂直／水平／180°／右90°／左90°
HLC	対応
BLC	対応
デフォグ	デジタルデフォグ
イントリジェント機能	
スマート 侵入検知	クロスライン検知，侵入検知，エリア侵入，エリア退出
統計分析	人数カウント，人流カウント支援，群衆モニタリング
イベント	
基本検出	モーション検知，UMD(ｳﾙﾄﾗﾓｰｼｮﾝﾃﾞｨﾃｸｼｮﾝ)，イタズラ検知，音声検知
一般機能	ｳｫｰﾀｰﾏｰｸ,IPｱﾄﾞﾚｽﾌｨﾙﾀﾘﾝｸﾞ,ｲﾀｽﾞﾗ検知,ｱﾗｰﾑ入力,ｱﾗｰﾑ出力,ｱｸｾｽﾎﾟﾘｼｰ,ARP保護,RTSP認証,ﾕｰｻﾞｰ認証
音声	
音声圧縮	G.711U，G.711A
ビットレート	64Kbps
双方向音声通信	対応
サンプリングレート	8kHz
ストレージ	
エッジストレージ	Micro SD（最大256GB）
ネットワークストレージ	ANR，NAS(NFS)
ネットワーク	
プロトコル	IPv4,IPv6,IGMP,ICMP,ARP,TCP,UDP,DHCP,PPPoE,RTP,RTSP,RTCP,RTMP,DNS,DDNS, NTP,FTP,UPnP,HTTP,HTTPS,SMTP,802.1x,SNMP,SSL/TLS,QoS,SSH
互換性	ONVIF（Profile S,Profile G,Profile T），API，SDK
ユーザー／ホスト	最大32ユーザー，ユーザーレベル×2（管理者/一般ユーザー）
セキュリティ	ﾊﾟｽﾜｰﾄﾞ保護,強力なﾊﾟｽﾜｰﾄﾞ,HTTPS暗号化,操作ﾛｸﾞｴｸｽﾎﾟｰﾄ,RTSP(ﾍﾞｰｼｯｸ認証/ﾀﾞｲｼﾞｪｽﾄ認証),HTTPﾀﾞｲｼﾞｪｽﾄ認証,TLS1.2,WSSE,ONVIFﾀﾞｲｼﾞｪｽﾄ認証
クライアント	EZStation，EZView，EZLive
WEBブラウザ	ライブビュー(プラグイン有)：IE10以上，Chrome45以上，Firefox52以上，Edge79以上 ライブビュー(プラグイン無)：Chrome57.0以上，Firefox58.0以上，Edge16以上
インターフェース	
音声入出力	非対応／非対応
アラーム入出力	非対応／非対応
内臓マイク／スピーカー	非対応／非対応
ネットワーク	1×RJ45（10M/100M Base-TX イーサネット）
認証	
EMC	CE-EMC，FCC
Safety	CE LVD，CB，UL
環境	CE-RoHS，WEEE，Reach
保護等級	IP67

一般	
電源	DC12V±25%，PoE（IEEE802.3af）
消費電力	6.0W（最大）
外形寸法	L156.0mm×W63.0mm×H63.0mm
質量	約0.42Kg
使用温度範囲	-30℃～+60℃　湿度95%以下（結露しないこと）
サージ保護	4KV
リセットボタン	非対応

寸法図

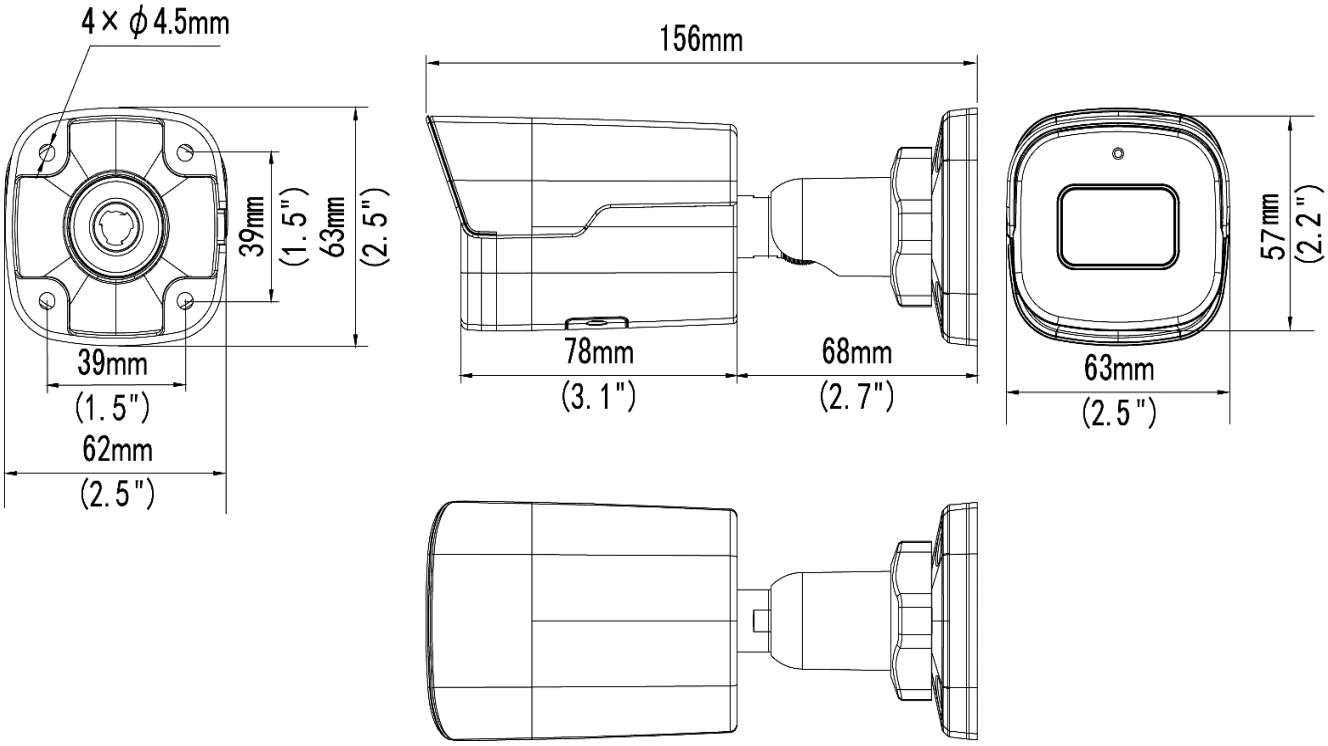

アクセサリー

品番	TR-JB05-A-IN	TR-UP06-B-IN	TR-UP06-C-IN	TR-A01-IN
品名	Junction BOX	Pole Mount	Pole Mount	Waterproof Joint

©2022 Zhejiang Uniview Technologies Co., Ltd. All rights reserved.

※製品の仕様および在庫は予告なく変更される場合があります。