データシート

# IPC2322LB-ADZK-G

## 仕 様

| IPC2322LB-ADZK-G | | | | | |
|---|---|---|---|---|---|
| **カメラ** | | | | | |
| イメージセンサー | 1/2.7型 2MP プログレッシブスキャン CMOS | | | | |
| 最低被写体照度 | カラー：0.005lux（F1.6 AGC ON）／ 0lux（IR ON） | | | | |
| デイナイト | IRカットフィルター自動切替（ICR） | | | | |
| シャッター | 自動／手動（シャッタースピード：1～1/100000s） | | | | |
| 調整角度 | Pan：0°～360° | Tilt：0°～90° | 回転：0°～360° | | |
| WDR | 120db | | | | |
| S/N比 | 52db以上 | | | | |
| **レンズ** | | | | | |
| レンズタイプ | 2.8～12.0mm@　オートフォーカス電動ズームレンズ | | | | |
| アイリス | 自動 | | | | |
| 画角 | 水平:108.05°～32.59° ／ 垂直:56.81°～18.36°／対角線：111.91°～36.53° | | | | |
| **DORI** | | | | | |
| 距離 | レンズ（mm） | 検知（m） | 観察（m） | 認識（m） | 特定（m） |
| | 2.8 | 42 | 16.8 | 8.4 | 4.2 |
| | 12 | 180 | 72 | 36 | 18 |
| **照明** | | | | | |
| 赤外照明 | 距離:50m(最大) ／ 波長:850nm ／ 操作:自動・手動 | | | | |
| **ビデオ** | | | | | |
| 画像圧縮 | Ultra 265，H.265，H.264，MJPEG | | | | |
| H.264プロファイル | Baseline profile，Main profile，High profile | | | | |
| フレームレート(最大) | メインストリーム：2MP(1920*1080)@30fps／720P(1280*720)@30fps<br>サブストリーム　：720P(1280*720)@30fps／D1(720*576)@30fps／640*360@30fps<br>：2CIF(704*288)@30fps／CIF(352*288)@30fps | | | | |
| ビットレート | 128 Kbps～16Mbps | | | | |
| U-code | 対応 | | | | |
| OSD | 最大 4ヶ所 | | | | |
| プライバシーマスク | 最大 4ヶ所 | | | | |
| ROI | 最大 8ヶ所 | | | | |
| ビデオストリーム | デュアルストリーム | | | | |

| | |
|---|---|
| **イメージ** | |
| ホワイトバランス | Auto／Outdoor／Fine Tune／Sodium Lamp／Locked／Auto2 |
| デジタルノイズリダクション | 2D／3D DNR |
| スマート IR | 対応 |
| Flip | ノーマル／垂直／水平／180°／右90°／左90° |
| HLC | 対応 |
| BLC | 対応 |
| デフォグ | デジタルデフォグ |
| **イベント** | |
| 基本検出 | クロスライン検知，侵入検知(人体検知に基づく) |
| | モーション検知，イタズラ検知，音声検知 |
| 一般機能 | ｳｫｰﾀｰﾏｰｸ,IPｱﾄﾞﾚｽﾌｨﾙﾀﾘﾝｸﾞ,ｱｸｾｽﾎﾟﾘｼｰ,ARP保護,RTSP認証,ﾕｰｻﾞｰ認証 |
| **音声** | |
| 音声圧縮 | G.711U，G.711A |
| ビットレート | 64Kbps |
| 双方向音声通信 | 対応 |
| サンプリングレート | 8kHz |
| **ストレージ** | |
| エッジストレージ | Micro SD（最大128GB） |
| ネットワークストレージ | ANR，NAS(NFS) |
| **ネットワーク** | |
| プロトコル | IPv4,IGMP,ICMP,ARP,TCP,UDP,DHCP,PPPoE,RTP,RTSP,RTCP,RTMP,DNS,DDNS, |
| | NTP,FTP,UPnP,HTTP,HTTPS,SMTP,802.1x,SNMP,SSL/TLS,QoS,SSH |
| 互換性 | ONVIF（Profile S,Profile G,Profile T），API，SDK |
| ユーザー／ホスト | 最大32ユーザー，ユーザーレベル×2（管理者/一般ユーザー） |
| セキュリティ | ﾊﾟｽﾜｰﾄﾞ保護,強力なﾊﾟｽﾜｰﾄﾞ,HTTPS暗号化,操作ﾛｸﾞｴｸｽﾎﾟｰﾄ,RTSP(ﾍﾞｰｼｯｸ認証/ﾀﾞｲｼﾞｪｽﾄ認証),HTTPﾀﾞｲｼﾞｪｽﾄ認証,TLS1.2,WSSE,ONVIFﾀﾞｲｼﾞｪｽﾄ認証 |
| クライアント | EZStation，EZView，EZLive |
| WEBブラウザ | ライブビュー(プラグイン有)：IE10以上，Chrome45以上，Firefox52以上，Edge79以上 |
| | ライブビュー(プラグイン無)：Chrome57.0以上，Firefox58.0以上，Edge16以上 |
| **インターフェース** | |
| 音声入出力 | 非対応／非対応 |
| アラーム入出力 | 非対応／非対応 |
| 内臓マイク／スピーカー | 対応／非対応 |
| ネットワーク | 1×RJ45（10M/100M Base-TX イーサネット） |
| **認証** | |
| EMC | CE-EMC，FCC |
| Safety | CE LVD，CB，UL |
| 環境 | CE-RoHS，WEEE，Reach |
| 保護等級 | IP67 |

| 一般 | |
|---|---|
| 電源 | DC12V±25%，PoE（IEEE802.3af） |
| 消費電力 | 8.5W（最大） |
| 外形寸法 | L206.0mm×W74.0mm×H74.0mm |
| 質量 | 約0.54Kg |
| 使用温度範囲 | -30℃～+60℃　湿度95%以下（結露しないこと） |
| サージ保護 | 6KV |
| リセットボタン | 非対応 |

## 寸法図

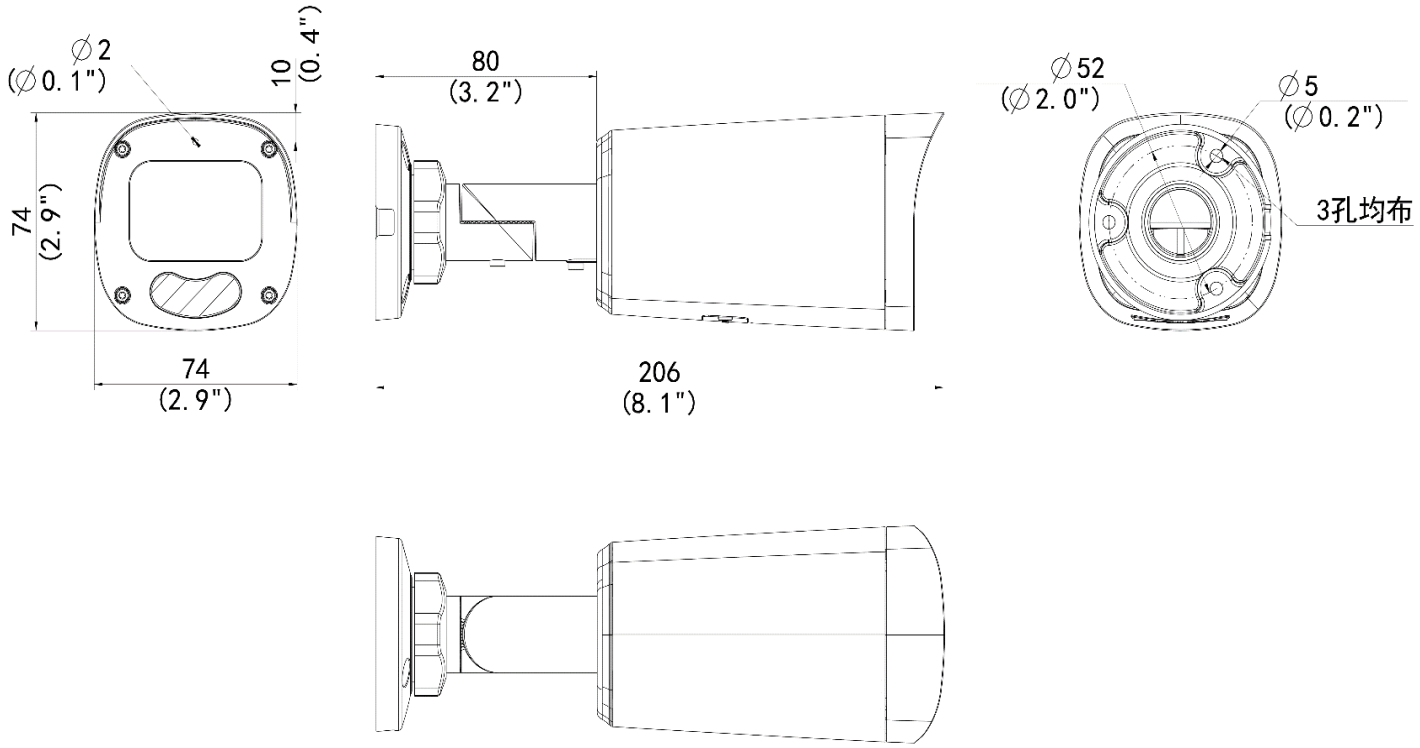

## アクセサリー

| 品番 | TR-JB05-B-IN | TR-UP06-C-IN | TR-A01-IN |
|---|---|---|---|
| 品名 | Junction BOX | Pole Mount | Waterproof Joint |
| | | | |

| Pole Mount |
|---|
| TR-JB05-B-IN+TR-UP06-C-IN |
| 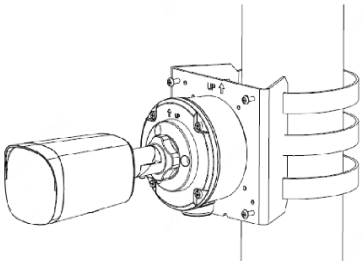 |

©2022 Zhejiang Uniview Technologies Co., Ltd. All rights reserved.

※製品の仕様および在庫は予告なく変更される場合があります。