データシート

IPC322LB-DSF28K-G

仕 様

IPC322LB-DSF28K-G					
カメラ					
イメージセンサー	1/2.7型 2MP プログレッシブスキャン CMOS				
最低被写体照度	カラー：0.01lux（F2.0 AGC ON）／ 0lux（IR ON）				
デイナイト	IRカットフィルター自動切替（ICR）				
シャッター	自動／手動（シャッタースピード：1～1/100000s）				
調整角度	Pan：3°～360°	Tilt：0°～68°	回転：3°～360°		
WDR	120db				
S/N比	52db以上				
レンズ					
レンズタイプ	2.8mm@F2.0　固定レンズ				
アイリス	自動				
画角	水平:112.9° ／ 垂直:59.1°／対角線：121.2°				
DORI					
距離	レンズ（mm）	検知（m）	観察（m）	認識（m）	特定（m）
	2.8	42.0	16.8	8.4	4.2
照明					
赤外照明	距離:30m(最大) ／ 波長:850nm ／ 操作:自動・手動				
ビデオ					
画像圧縮	Ultra 265，H.265，H.264，MJPEG				
H.264プロファイル	Baseline profile，Main profile，High profile				
フレームレート(最大)	メインストリーム：1080P(1920*1080)@30fps／720P(1280*720)@30fps サブストリーム　：720p(1280*720)@30fps／D1(720*576)@30fps／640*360@30fps ：2CIF(704*288)@30fps／CIF(352*288)@30fps				
ビットレート	128 Kbps～16Mbps				
U-code	対応				
OSD	最大 4ヶ所				
プライバシーマスク	最大 4ヶ所				
ROI	最大 8ヶ所				
モーションディテクション	最大 4ヶ所				
イメージ					
ホワイトバランス	Auto／Outdoor／Fine Tune／Sodium Lamp／Locked／Auto2				

デジタルノイズリダクション	2D／3D DNR
スマート IR	対応
Flip	ノーマル／垂直／水平／180°／右90°／左90°
HLC	対応
BLC	対応
デフォグ	デジタルデフォグ
ストレージ	
エッジストレージ	Micro SD（最大128GB）
ネットワークストレージ	ANR，NAS(NFS)
ネットワーク	
プロトコル	IPv4,IGMP,ICMP,ARP,TCP,UDP,DHCP,RTP,RTSP,RTCP,RTMP,DNS,DDNS, NTP,FTP,UPnP,HTTP,HTTPS,SMTP,SNMP,SSL/TLS
互換性	ONVIF（Profile S,Profile G,Profile T），API，SDK
ユーザー／ホスト	最大32ユーザー，ユーザーレベル×2（管理者/一般ユーザー）
セキュリティ	ﾊﾟｽﾜｰﾄﾞ保護,強力なﾊﾟｽﾜｰﾄﾞ,HTTPS暗号化,操作ﾛｸﾞｴｸｽﾎﾟｰﾄ,RTSP(ﾍﾞｰｼｯｸ認証/ﾀﾞｲｼﾞｪｽﾄ認証),HTTPﾀﾞｲｼﾞｪｽﾄ認証,TLS1.2,WSSE,ONVIFﾀﾞｲｼﾞｪｽﾄ認証
クライアント	EZStation，EZView，EZLive
WEBブラウザ	ライブビュー(プラグイン有)：IE9+，Chrome41以下，Firefox52以下 ライブビュー(プラグイン無)：Chrome57.0以上，Firefox58.0以上，Edge16以上
インターフェース	
音声入出力	非対応／非対応
アラーム入出力	非対応／非対応
内臓マイク／スピーカー	非対応／非対応
ネットワーク	1×RJ45（10M/100M Base-TX イーサネット）
認証	
EMC	FCC
Safety	CE，IEC，UL
環境	非対応
保護等級	IP67，IK10
一般	
電源	DC12V±25%，PoE（IEEE802.3af）
消費電力	5.0W（最大）
外形寸法	Φ109.0mm×H81.0mm
質量	約0.36Kg
使用温度範囲	-30℃～+60℃　湿度95%以下（結露しないこと）
サージ保護	4KV
リセットボタン	非対応

寸法図

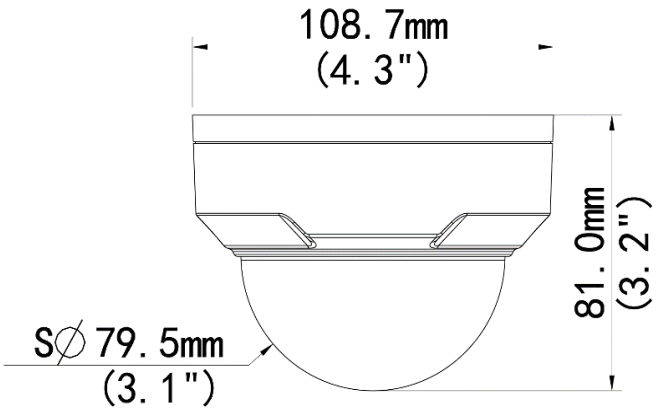

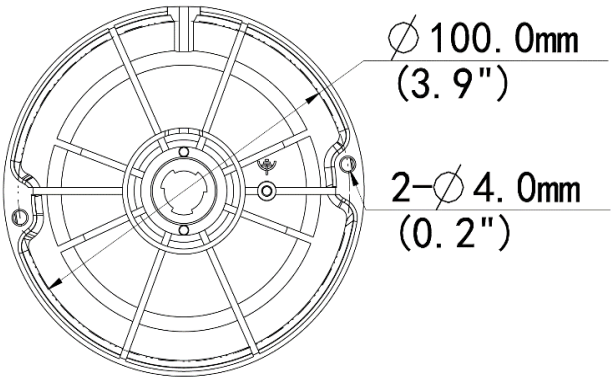

アクセサリー

品番	TR-JB03-G-IN	TR-JB07/WM03-G-IN	TR-WM03-D-IN	TR-A01-IN
品名	Junction BOX	Wall Mount	Wall Mount	Waterproof Joint
			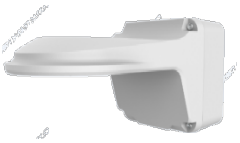	

品番	TR-UP06-IN	TR-SE24-IN	TR-SE24-A-IN	TR-CM24-IN
品名	Pole Mount	Pendant Mount	Pendant Mount	Pendant Mount

Junction Mount	Wall Mount	Pole Mount
TR-JB03-G-IN	TR-JB07/WM03-G-IN	TR-JB07/WM03-G-IN+TR-UP06-IN
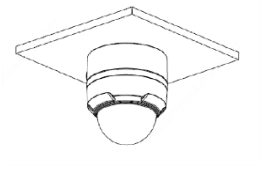	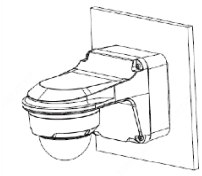	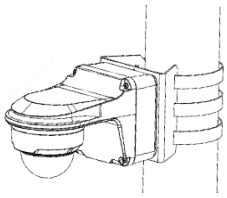

Pendent Mount
TR-CM24-IN+TR-JB03-G-IN
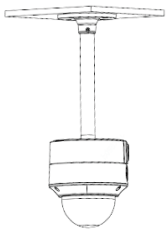

©2022 Zhejiang Uniview Technologies Co., Ltd. All rights reserved.
※製品の仕様および在庫は予告なく変更される場合があります。