データシート

IPC3534LB-ADZK-G

仕 様

IPC3534LB-ADZK-G					
カメラ					
イメージセンサー	1/3型 4MP プログレッシブスキャン CMOS				
最低被写体照度	カラー：0.003lux（F1.6 AGC ON）／ 0lux（IR ON）				
デイナイト	IRカットフィルター自動切替（ICR）				
シャッター	自動／手動（シャッタースピード：1～1/100000s）				
調整角度	Pan：3°～360°	Tilt：0°～70°	回転：3°～360°		
WDR	120db				
S/N比	56db以上				
レンズ					
レンズタイプ	2.8～12.0mm　オートフォーカス電動ズームレンズ				
アイリス	自動				
画角	水平:102.79°～30.86° ／ 垂直:54.50°～17.49°／対角線：106.94°～35.49°				
DORI					
距離	レンズ（mm）	検知（m）	観察（m）	認識（m）	特定（m）
	2.8	63	25.2	12.6	6.3
	12	270.0	108	54	27
照明					
赤外照明	距離:40m(最大) ／ 波長:850nm ／ 操作:自動・手動				
ビデオ					
画像圧縮	Ultra 265，H.265，H.264，MJPEG				
フレームレート	メインストリーム：4MP(2688*1520)@25fps，4MP(2560*1440)@25fps， ：3MP(2304*1296)@30fps，2MP(1920*1080)@30fps サブストリーム　：720P(1280*720)@30fps，D1(720*576)@30fps，640*360@30fps				
ビットレート	128 Kbps～16Mbps				
U-code	対応				
OSD	最大 8ヶ所				
プライバシーマスク	24エリア、各シーン最大 4ヶ所				
ROI	最大 8ヶ所				
ビデオストリーム	トリプルストリーム				

イメージ	
ホワイトバランス	Auto／Outdoor／Fine Tune／Sodium Lamp／Locked／Auto2
ノイズリダクション	2D／3D DNR
Smart IR	対応
Flip	ノーマル／垂直／水平／180°／右90°／左90°
HLC	対応
BLC	対応
デフォグ	デジタルデフォグ
イベント	
基本検出	クロスライン，侵入（人体検知による）
	モーション検知，UMD(ｳﾙﾄﾗﾓｰｼｮﾝﾃﾞｨﾃｸｼｮﾝ)，イタズラ検知，音声検知
一般機能	ｳｫｰﾀｰﾏｰｸ,IPｱﾄﾞﾚｽﾌｨﾙﾀﾘﾝｸﾞ,ｱｸｾｽﾎﾟﾘｼｰ,ARP保護,RTSP認証,ﾕｰｻﾞｰ認証
音声	
音声圧縮	G.711U，G.711A
ビットレート	64Kbps
双方向音声通信	非対応
ノイズリダクション	対応
サンプリングレート	8kHz
ストレージ	
エッジストレージ	Micro SD（最大256GB）
ネットワークストレージ	ANR，NAS(NFS)
ネットワーク	
プロトコル	IPv4,IPv6,IGMP,ICMP,ARP,TCP,UDP,DHCP,RTP,RTSP,RTCP,DNS,DDNS,
	NTP,FTP,UPnP,HTTP,HTTPS,SMTP,802.1x,SNMP,QoS,RTMP,SSL/TLS
互換性	ONVIF（Profile S,Profile G,Profile T），API，SDK
ユーザー／ホスト	最大32ユーザー，ユーザーレベル×2（管理者/一般ユーザー）
セキュリティ	ﾊﾟｽﾜｰﾄﾞ保護,強力なﾊﾟｽﾜｰﾄﾞ,HTTPS暗号化,操作ﾛｸﾞｴｸｽﾎﾟｰﾄ,RTSP(ﾍﾞｰｼｯｸ認証/ﾀﾞｲｼﾞｪｽﾄ認証),HTTPﾀﾞｲｼﾞｪｽﾄ認証,TLS1.2,WSSE,ONVIFﾀﾞｲｼﾞｪｽﾄ認証
クライアント	EZStation，EZView，EZLive
WEBブラウザ	ライブビュー(プラグイン有)：IE10以上，Chrome45以上，Firefox52以上，Edge79以上
	ライブビュー(プラグイン無)：Chrome57.0+，Firefox58.0+，Edge16+，Safari11+
インターフェース	
音声入出力	非対応
アラーム入出力	非対応
シリアルポート	非対応
内臓マイク／スピーカー	対応／非対応
WiFi	非対応
ネットワーク	1×RJ45（10M/100M Base-TX イーサネット）
映像出力	非対応
認証	
EMC	CE-EMC，FCC
Safety	CE LVD，CB，UL
環境	CE-RoHS，WEEE，Reach
保護	IP67，IK10

一般	
電源	DC12V±25%，PoE（IEEE802.3af）
消費電力	7.5W（最大）
外形寸法	Φ128mm×H100mm
質量	約0.65Kg
使用温度範囲	-30℃～+60℃　湿度95%以下（結露しないこと）
保存温度範囲	-30℃～+60℃　湿度95%以下（結露しないこと）
サージ保護	6KV
リセットボタン	対応

寸法図

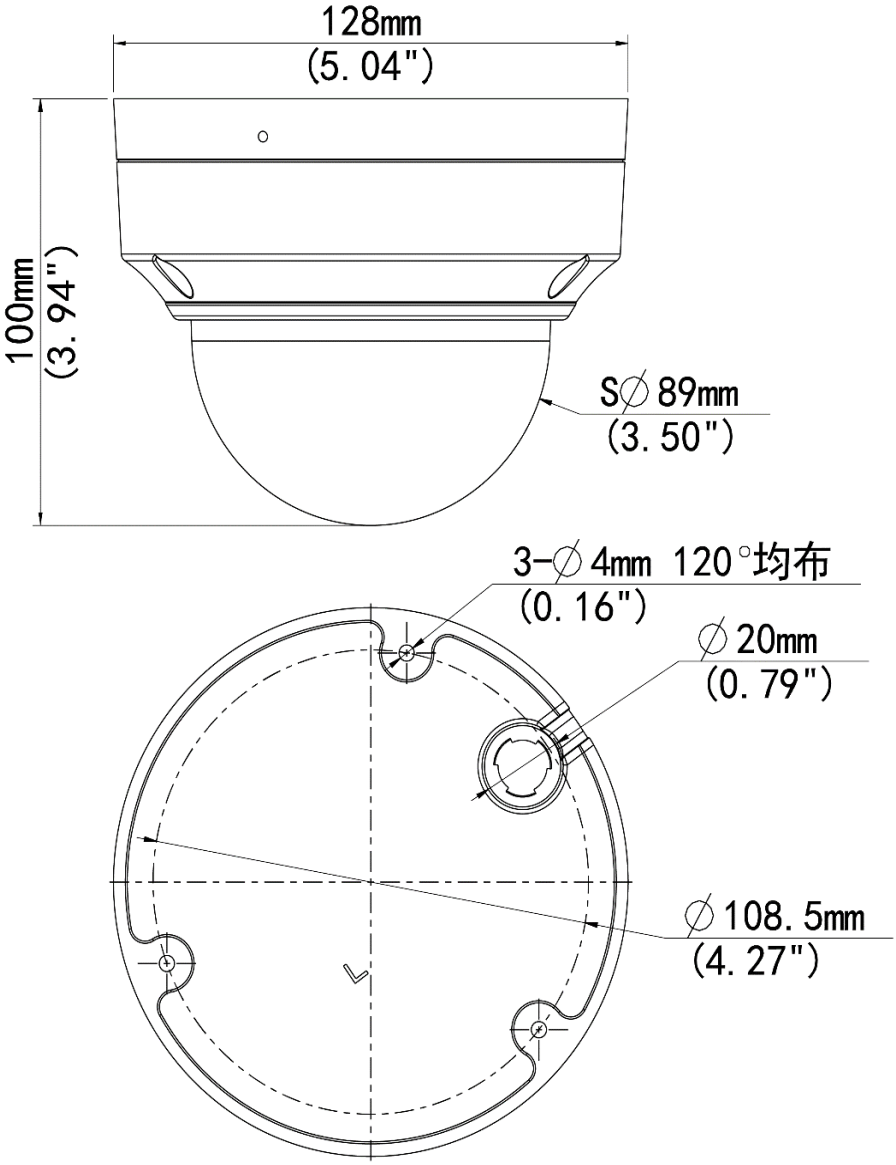

品番	TR-JB03-H-IN	TR-JB07/WM03-F-IN	TR-WM03-B-IN	TR-UP06-IN
品名	Junction Box	Wall Mount	Wall Mount	Pole Mount

品番	TR-A01-IN	TR-SE24-IN	TR-SE24-A-IN	TR-CM24-IN
品名	Waterproof Joint	Pendant Mount	Pendant Mount	Pendant Mount

Junction Mount	Pole Mount
TR-JB03-H-IN	TR-JB07/WM03-F-IN+TR-UP06-IN
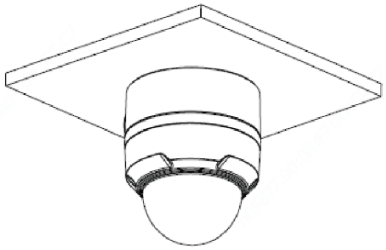	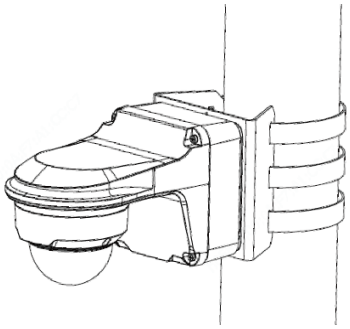

Pendent Mount	
TR-CM24-IN+TR-JB03-H-IN	
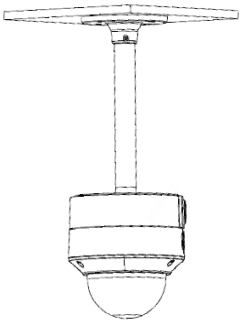	

©2022 Zhejiang Uniview Technologies Co., Ltd. All rights reserved.

※製品の仕様および在庫は予告なく変更される場合があります。