データシート

IPC86CEB-AF18KC-I0

仕 様

IPC86CEB-AF18KC-I0					
カメラ					
イメージセンサー	1/1.7型 12MP プログレッシブスキャン CMOS				
最低被写体照度	カラー：0.03lux（F2.0 AGC ON）／ 0lux（IR ON）				
デイナイト	IRカットフィルター自動切替（ICR）				
シャッター	自動／手動（シャッタースピード：1～1/100000s）				
調整角度	Pan：0°～355°	Tilt：0°～80°	回転：0°～355°		
WDR	DWDR				
S/N比	52db以上				
レンズ					
レンズタイプ	1.8mm　フィッシュアイレンズ				
画角	360.0°				
DORI					
距離	レンズ（mm）	検知（m）	観察（m）	認識（m）	特定（m）
	1.8	43.8	17.5	8.8	4.4
照明					
赤外照明	距離:10m(最大) ／ 波長:850nm ／ 操作:自動・手動				
ビデオ					
画像圧縮	Ultra 265，H.265，H.264，MJPEG				
H.264プロファイル	Baseline profile，Main profile，High profile				
メインストリーム	魚眼：12MP(4000*3000)@20fps、3000*3000@20fps／、2560*2560@25fps				
	パノラマ：12MP(4000*3000)@20fps、3000*2000@20/25fps、3000*1500@20/25fps				
	PTZ：1920*1080@20/25fps				
サブストリーム	魚眼：2000*1500@20fps、2000*2000@25fps				
サードストリーム	魚眼：D1(720*576)@20/25fps、CIF(352*288)@20/25fps				
ビットレート	128 Kbps～16Mbps				

U-code	対応
OSD	最大 8ヶ所
プライバシーマスク	最大 4ヶ所
ROI	最大 8ヶ所
ビデオストリーム	トリプルストリーム
イメージ	
ホワイトバランス	Auto／Outdoor／Fine Tune／Sodium Lamp／Locked／Auto2
デジタルノイズリダクション	2D／3D DNR
スマート IR	対応
Flip	ノーマル／垂直／水平／180°
HLC	非対応
BLC	対応
デフォグ	デジタルデフォグ
インテリジェント機能	
スマート侵入検知	クロスライン検知，侵入検知
統計分析	ヒートマップ
イベント	
一般検知	モーション検知，イタズラ検知，音声検知
一般機能	ｳｫｰﾀｰﾏｰｸ,IPｱﾄﾞﾚｽﾌｨﾙﾀﾘﾝｸﾞ,ｲﾀｽﾞﾗ検知,ｱﾗｰﾑ入力,ｱﾗｰﾑ出力,ｱｸｾｽﾎﾟﾘｼｰ,ARP保護,RTSP認証,ﾕｰｻﾞｰ認証
音声	
音声圧縮	G.711U，g.711A
ビットレート	64Kbps
双方向音声通信	対応
サンプリングレート	8kHz
ストレージ	
エッジストレージ	Micro SD（最大256GB）
ネットワークストレージ	ANR，NAS(NFS)
ネットワーク	
プロトコル	IPv4,Ipv6,IGMP,ICMP,ARP,TCP,UDP,DHCP,PPPoE,RTP,RTSP,RTCP,DNS,DDNS, NTP,FTP,UPnP,HTTP,HTTPS,SMTP,802.1x,SNMP,QoS
互換性	ONVIF（Profile S,Profile G,Profile T），API，SDK
ユーザー／ホスト	最大32ユーザー，ユーザーレベル×2（管理者/一般ユーザー）
セキュリティ	ﾊﾟｽﾜｰﾄﾞ保護,強力なﾊﾟｽﾜｰﾄﾞ,HTTPS暗号化,操作ﾛｸﾞｴｸｽﾎﾟｰﾄ,RTSP(ﾍﾞｰｼｯｸ認証/ﾀﾞｲｼﾞｪｽﾄ認証),HTTPﾀﾞｲｼﾞｪｽﾄ認証,TLS1.2,WSSE,ONVIFﾀﾞｲｼﾞｪｽﾄ認証
クライアント	EZStation，EZView，EZLive
WEBブラウザ	ライブビュー(プラグイン有)：IE9+，Chrome41以下，Firefox52以下 ライブビュー(プラグイン無)：Chrome57.0以上，Firefox58.0以上，Edge16以上
ライブ表示	
設置タイプ	卓上，壁，天井
デコーディング	ソフトウェア
ハードデコーディング	天井設置：魚眼、魚眼+4PTZ、水平パノラマ、垂直パノラマ 卓上設置：魚眼、魚眼+4PTZ、水平パノラマ、垂直パノラマ 壁 設 置 ：魚眼、魚眼+4PTZ、水平パノラマ

ソフトデコーディング	天井設置：魚眼、360°パノラマ+1PTZ、180°パノラマ、魚眼+3PTZ、魚眼+4PTZ
	魚眼+8PTZ、360°パノラマ+6PTZ
	卓上設置：魚眼、360°パノラマ+1PTZ、180°パノラマ、魚眼+3PTZ、魚眼+4PTZ
	魚眼+8PTZ、360°パノラマ+6PTZ
	壁 設 置 ：魚眼、180°パノラマ、180°パノラマ+3PTZ、180°パノラマ+4PTZ
	180°パノラマ+8PTZ
インターフェース	
音声入出力	1入力(インピーダンス35kΩ),振幅2V[p-p]／1出力(インピーダンス600Ω),振幅2V[p-p]
アラーム入出力	2入力／1出力
内臓マイク／スピーカー	対応 2個／対応
ネットワーク	1×RJ45（10M/100M Base-TX イーサネット）
認証	
EMC	CE-EMC，FCC
Safety	CE LVD，CB，UL
環境	CE-RoHS，WEEE，Reach
保護等級	IP67，IK10
一般	
電源	DC12V±25%，PoE（IEEE802.3af）
消費電力	12W（最大）
外形寸法	Φ149.0mm×H55.0mm
質量	約0.524Kg
使用温度範囲	-30℃～+60℃　湿度95%以下（結露しないこと）
サージ保護	4KV
リセットボタン	対応

寸法図

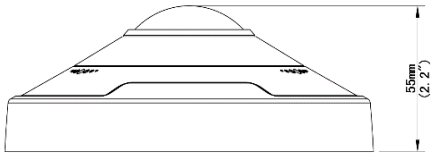

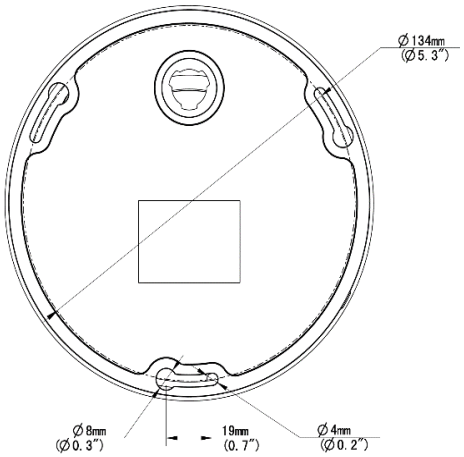

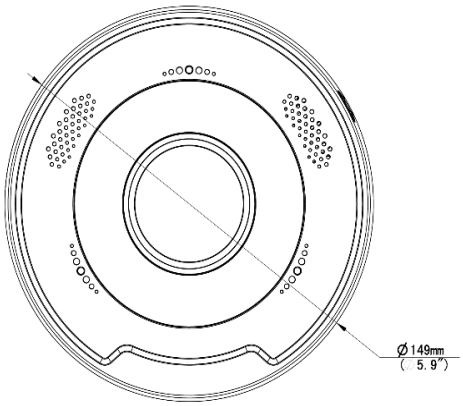

アクセサリー

品番	TR-JB04-D-IN	TR-A01-IN	TR-SE24-IN	TR-CM24-IN
品名	Junction BOX	Waterproof Joint	Pendant Mount	Pendant Mount

品番	TR-SE24-A-IN
品名	Pendant Mount

Junction Mount	Pendent Mount
TR-JB03-H-IN	TR-CM24-IN+TR-JB03-H-IN
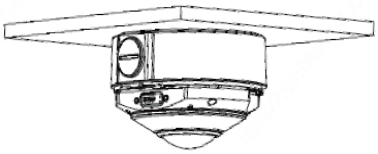	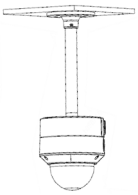

©2022 Zhejiang Uniview Technologies Co., Ltd. All rights reserved.

※製品の仕様および在庫は予告なく変更される場合があります。