データシート

NVR501-08B-P8

仕 様

NVR501-08B-P8	
映像・音声入力	
映像入力	8チャンネル（RJ-45）
音声入力	1チャンネル（RCA）
ネットワーク	
入力帯域幅	80Mbps
出力帯域幅	64Mbps
遠隔接続数	128
プロトコル	TCP/IP,P2P,UpnP,NTP,DHCP,PPPoE,HTTP,HTTPS,DNS,DDNS,SNMP,SMTP,RTSP,Ipv6
ブラウザー	IE(10/11)、Firefox(ver.52.0以上)、Chrome(ver.45以上)、Edge(ver79以上)　※Windows
映像・音声出力	
HDMI／VGA出力	HDMI： 4K(3840×2160)/30Hz、1920×1080p/60Hz、1920×1080p/50Hz、1600×1200/60Hz 1280×1024/60Hz／1280×720/60Hz／1024×768/60Hz VGA： 1920×1080p/60Hz、1920×1080p/50Hz、1280×1024/60Hz、1600×1200/60Hz 1280×720/60Hz、1024×768/60hz
録画解像度	16MP,12MP,8MP,6MP,5MP,4MP,3MP,1080p,960p,720p,D1,2CIF,CIF
音声出力	1チャンネル（RCA）
双方向オーディオ	1チャンネル（RCA）
音声圧縮	G.711A、G.711U
同時再生画面	8チャンネル
ライブ分割表示	1，4，6，8，9
コリドーモード表示	3，4，5，7，9
デコーディング	
映像圧縮方式	Ultra265，H.265，H.264
ライブ・再生	16MP,12MP,8MP,6MP,5MP,4MP,3MP,1080p,960p,720p,D1,2CIF,CIF
最大デコーディング	**Ultra265/H.265：**16MP×2台@30fps／12MP×2台@30Fps／8MP×4台@30fps／5MP×6台@30fps／4MP×8台@30fps／3MP×1台@30fps／1080p×16台@30fps **H.264：**16MP×2台@30fps／12MP×2台@30fps／8MP×2台@30fps／5MP×6台@30fps 4MP×6台@30fps／3MP×8台@30fps／1080p×14台@30fps

HDD	
SATA	1×SATA
容量	2TB HDD（合計最大搭載容量8TB）
スマート	
VCA機能対応（カメラ）	車両検知、侵入検知、クロスライン検知、エリア侵入、エリア退出、デフォーカス検知、シーンチェンジ検知、置き去り検知、持ち去り検知、UMD(Ultra Motion Detection)
VCA検索	自動車検索、二輪車検索、人体検索、一般検索。ピープルカウント集計
ピープルカウント	人流カウント、群衆密度モニタリング
設定可能ch数	合計8ch
警報	
警報	モーション検知、イタズラ検知、人体検知、ビデオロス、アラーム入力、音声検知
アラート アラーム	ネットワーク切断、ディスクオフライン、ディスク異常、不正アクセス、ハードディス容量低下、録画/スナップショット異常
外部インターフェイス	
ネットワーク	1×RJ-45　10M／100M／1000M　self-adaptive Ethernet Interface
USB	Rear：1×USB2.0，1×USB3.0
シリアルポート	非搭載
アラーム入出力	非搭載
PoE	
インターフェイス	8×RJ-45　10M／100M　self-adaptive Ethernet Interface
最大電力	各30W　全体合計75W
規格	IEEE802.3af，IEEE802.3at
一般	
電源	DC52V／1.8A
消費電力	10W以下（HDD別）
使用温度範囲	-10℃～+55℃　湿度90%以下（結露しないこと）
外形寸法	W260mm×D222mm×H47mm
質量	約0.98kg（HDD別）

寸法図

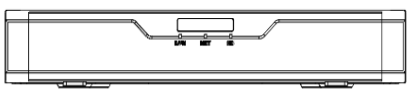

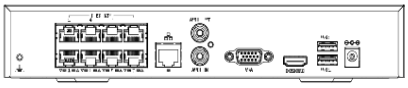

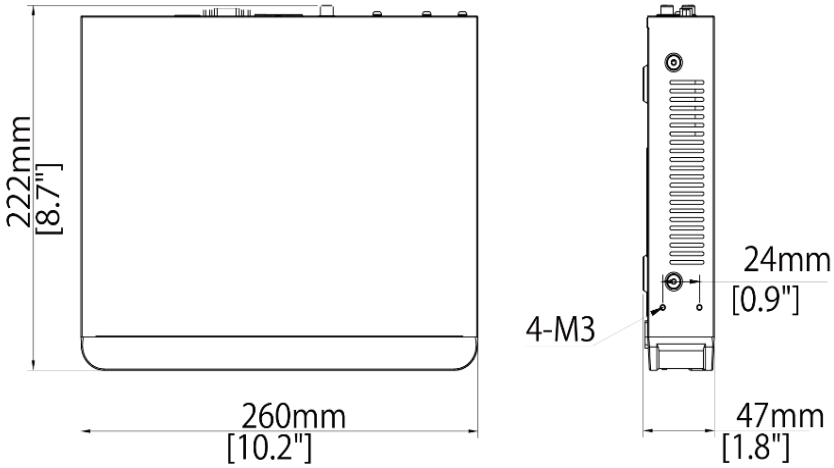

©2022 Zhejiang Uniview Technologies Co., Ltd. All rights reserved.

※製品の仕様および在庫は予告なく変更される場合があります。