データシート

IPC6312LR-AX4-VG

仕 様

IPC6312LR-AX4-VG					
カメラ					
イメージセンサー	1/2.7型 2MP プログレッシブスキャン CMOS				
最低被写体照度	カラー：0.002lux（F1.6 AGC ON）／ 0lux（IR ON）				
デイナイト	IRカットフィルター自動切替（ICR）				
シャッター	自動／手動（シャッタースピード：1～1/100000s）				
WDR	120db				
S/N比	52db以上				
レンズ					
レンズタイプ	2.8～12.0mm　オートファーカス電動ズームレンズ				
アイリス	固定（F1.6）				
光学ズーム	4倍				
画角	水平:105.2°～29.32° ／ 垂直:52.6°～16.38°／対角線：108.7°～33.3°				
DORI					
距離	レンズ（mm）	検知（m）	観察（m）	認識（m）	特定（m）
	2.8	43.4	17.4	8.7	4.3
	12	186.2	74.5	37.2	18.6
照明					
赤外照明	距離:50m(最大) ／ 波長:850nm ／ 操作:自動・手動				
ビデオ					
画像圧縮	Ultra 265，H.265，H.264，MJPEG				
フレームレート(最大)	メインストリーム：2MP(1920*1080)@30fps，720p(1280*720)@30fps サブストリーム　：720P(1280*720)@30fps，D1(720*575)@30fps，640*360@30fps ：2CIF(704*288)@30fps，CIF(352*288)@30fps サードストリーム：D1(720*576)@30fps，640*360@30fps，2CIF(704*288)@30fps ：CIF(352*288)@30fps				
ビットレート	128 Kbps～16Mbps				
U-code	対応				
OSD	最大 8ヶ所				
プライバシーマスク	最大 4ヶ所				
ROI	対応				
ビデオストリーム	トリプルストリーム				

イメージ	
ホワイトバランス	Auto／Outdoor／Fine Tune／Sodium Lamp／Locked／Auto2
デジタルノイズリダクション	2D／3D DNR
スマート IR	対応
Flip	ノーマル／垂直／水平／180°／右90°／左90°
HLC	対応
BLC	対応
デフォグ	デジタルデフォグ
イントリジェント機能	
スマート 侵入検知	クロスライン検知，侵入検知，エリア侵入，エリア退出
ピープルカウント	人流カウント支援，群衆モニタリング
イベント	
基本検出	モーション検知，イタズラ検知，音声検知
自動追尾	対応
一般機能	ｳｫｰﾀｰﾏｰｸ,IPｱﾄﾞﾚｽﾌｨﾙﾀﾘﾝｸﾞ,ｱｸｾｽﾎﾟﾘｼｰ,ARP保護,RTSP認証,ﾕｰｻﾞｰ認証
音声	
音声圧縮	G.711U,G.711A
ビットレート	64Kbps
双方向音声通信	対応
サンプリングレート	8kHz
ストレージ	
エッジストレージ	Micro SD（最大256GB）
ネットワークストレージ	ANR，NAS(NFS)
ネットワーク	
プロトコル	IPv4,IGMP,ICMP,ARP,TCP,UDP,DHCP,PPPoE,RTP,RTSP,RTCP,RTMP,DNS,DDNS, NTP,FTP,UPnP,HTTP,HTTPS,SMTP,802.1x,SNMP,SSL
互換性	ONVIF（Profile S,Profile G,Profile T），API，SDK
ユーザー／ホスト	最大32ユーザー，ユーザーレベル×3（管理者/オペレーター/一般ユーザー）
セキュリティ	ﾊﾟｽﾜｰﾄﾞ保護,強力なﾊﾟｽﾜｰﾄﾞ,HTTPS暗号化,操作ﾛｸﾞｴｸｽﾎﾟｰﾄ,RTSP(ﾍﾞｰｼｯｸ認証/ﾀﾞｲｼﾞｪｽﾄ 認証),HTTPﾀﾞｲｼﾞｪｽﾄ認証,TLS1.2,WSSE,ONVIFﾀﾞｲｼﾞｪｽﾄ認証
クライアント	EZStation，EZView，EZLive
WEBブラウザ	ライブビュー(プラグイン有)：IE10以上，Chrome45以上，Firefox52以上，Edge79以上 ライブビュー(プラグイン無)：Chrome57.0以上，Firefox58.0以上，Edge16以上
パン＆チルト	
パン範囲	0°～345°
パンスピード	0.1°/ s ～50°/s　　プリセットスピード：50°/s
チルト範囲	-10°～110°
チルトスピード	0.1°/ s ～40°/s　　プリセットスピード40°/s
プリセット数	256
プリセットパトロール	16（各パトロールに最大64プリセット）
パトロール滞在時間	120s～1800s
プリセット画像	非対応
ホームポジション	対応
インターフェース	
音声入出力	非対応
アラーム入出力	非対応
アラームライト	対応

内臓マイク／スピーカー	対応／対応
ネットワーク	1×RJ45（10M/100M Base-TX イーサネット）
認証	
EMC	CE-EMC，FCC
Safety	CE LVD，CB，UL
環境	CE-RoHS
保護等級	IP66
一般	
電源	DC12V±25%，PoE（IEEE802.3af）
消費電力	15W（最大）
外形寸法	Φ133.0mm×H248.0mm
質量	約0.84Kg
使用温度範囲	-20℃～+60℃　湿度95%以下（結露しないこと）
サージ保護	2KV
リセットボタン	対応

寸法図

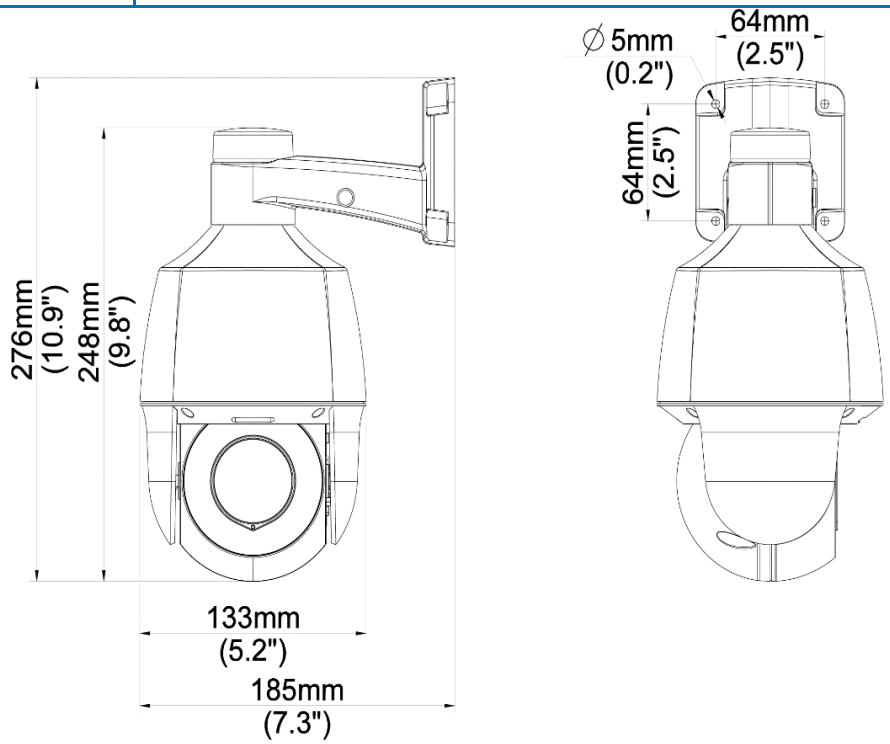

アクセサリー

品番	TR-JB07-D-IN	TR-UP06-B-IN	TR-UP06-C-IN	TR-A01-IN
品名	Junction BOX	Pole Mount	Pole Mount	Waterproof Joint

©2022 Zhejiang Uniview Technologies Co., Ltd. All rights reserved.

※製品の仕様および在庫は予告なく変更される場合があります。

アクセサリー

品番	TR-JB07-D-IN	TR-UP06-B-IN	TR-UP06-C-IN	TR-A01-IN
品名	Junction BOX	Pole Mount	Pole Mount	Waterproof Joint

©2022 Zhejiang Uniview Technologies Co., Ltd. All rights reserved.

※製品の仕様および在庫は予告なく変更される場合があります。