データシート

IPC6612SR-X25-VG

主な機能

- 2MP、1/2.8 インチ CMOS センサーによる LightHunter イメージング
- 2MP (1920×1080)@30fps
- スマート IR　赤外線照射距離 150m
- Ultra 265、H.265、H.264、MJPEG
- 光学 25 倍ズームレンズ
- インテリジェントな境界保護（ラインクロス、侵入、エリア侵入、エリア退出の検知など）
- LightHunter テクノロジーは、周辺が暗い環境でも超高品質画像を実現
- 120dB の True WDR テクノロジーにより、光が強い状況でもクリアなイメージングを実現
- アラーム入出力端子
- 256G Micro SD カード対応
- PoE 電源対応
- IP66

仕様

	IPC6222EI-X33UP-C				
カメラ					
センサー	1/2.8 インチ、2.0 メガピクセル、プログレッシブスキャン、CMOS				
レンズ	5～125mm、AF (オートフォーカス)、電動ズームレンズ				
DORI 距離	レンズ（mm）	検知（m）	観測（m）	認識（m）	識別（m）
	5	85.3	34.1	17.1	8.5
	125	1706.9	682.8	341.4	170.7
画角	水平：2.6～56.2°	垂直：1.4°～33.5°	対角：3.0°～65.4°		
シャッター	オート/マニュアル、1～1/100000 秒				
最低照度	カラー：0.002Lux (F1.5、AGC オン時) 白黒：0Lux (IRLED オン時)				
デイ/ナイト	オートスイッチ付赤外線カットフィルター（ICR）				
S/N	52dB 以上				
赤外線範囲	150m				
波長	850nm				
赤外線オン/オフ制御	自動/手動				
デフォグ	デジタルデフォグ				
WDR	120dB				
ビデオ					
ビデオ圧縮	Ultra 265、H.265、H.264、MJPEG				
H.264 コードプロファイル	ベースラインプロファイル、メインプロファイル、ハイプロファイル				
ビデオビットレート	128Kbps～16Mbps				
コリドーモード(9:16)	サポート				
OSD	最大 8 表示				
プライバシーマスク	最大 24 カ所				
ROI	最大 8 カ所				
動体検知	最大 4 カ所				
スナップショット					
ホワイトバランス	オート/屋外/微調整/ナトリウムランプ/ロック/オート 2				
デジタルノイズリダクション	2D/3D DNR				
スマート赤外線	サポート				
フリップ	通常/垂直/水平/180°				
歪曲補正	N/A				
BLC	サポート				
HLC	サポート				
インテリジェント					
スマート侵入防止機能	ラインクロス、侵入、エリア侵入、エリア退出の検知；				
イベント					
基本の検知	動体検知、不正アラーム、音声検知				
一般機能	ウォーターマーク、IP アドレスフィルタリング、アクセスポリシー、ARP 保護、RTSP 認証、ユーザ認証				

音声	
音声圧縮	G.711
抑制	サポート
双方向音声	サポート
サンプリングレート	8KHz
ストレージ	
エッジストレージ	Micro SD (最大 256GB)
ネットワークストレージ	ANR、NAS
ネットワーク	
プロトコル	IPv4、IGMP、ICMP、ARP、TCP、UDP、DHCP、PPPoE、RTP、RTSP、RTCP、DNS、DDNS、NTP、FTP、UPnP、HTTP、HTTPS、SMTP、802.1x、SNMP、QoS
互換統合	ONVIF (Profile S、Profile G、Profile T)、API
クライアント	EZStation EZView EZLive
Web ブラウザ	ライブビュー（プラグイン要）: IE9+、Chrome 41 以下、Firefox 52 以下
	ライブビュー（プラグイン不要）: Chorme 57.0 以上、Firefox 58.0 以上、Edge 16 以上、Safari 11 以上
パンチルト	
パン稼働範囲	360°エンドレス
パン速度	0.1°/s ~240°/s
	プリセット速度: 300°/s
チルト稼働範囲	-15°～90°（オートリバース）
チルト速度	0.1° ~ 80°/s
	プリセット速度: 80°/s
プリセット数	1024
パトロール	プリセットパトロール
プリセットイメージ	N/A
ホームポジション	サポート
インターフェイス	
オーディオ I/O	ケーブル
	1 入力　インピーダンス 35Ω　2V（p-p）
	1 入力　インピーダンス 600Ω　2V（p-p）
シリアルポート	RS485
内蔵 Mic＆スピーカー	N/A
アラーム I/O	2/1
Wifi	N/A
ネットワーク	1 RJ45 10M/100M Base-TX イーサネット
基準適合	
基準	CE : EN 60950-1 UL : UL60950-1 FCC : FCC Part 15
一般	
電源	DC 12V±10%、PoE (IEEE 802.3at)
	消費電力: 最大 25W

寸法(Φ×H)	Φ220×369mm
重量	5.3kg
素材	プラスチック
動作環境	-40°C～65°C、湿度：95%RH 以下（非結露の状態）
ストレージ環境	-40°C～70°C、湿度：95%RH 以下（非結露の状態）
サージ保護	6KV
進入保護	IP66
耐衝撃	N/A

寸法

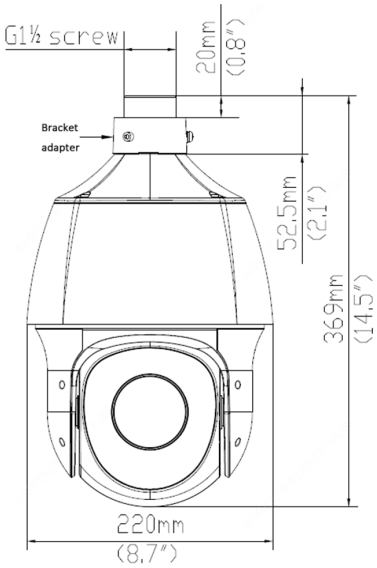

付属品

TR-CE45-IN

TR-SE45-A-IN

TR-SE45-IN

TR-UF45-A-IN

TR-WE45-A-IN

TR-UP08-B-IN

TR-UC08-B-IN

TR-JB12-IN

TR-WE45-B-IN

©2020 Zhejiang Uniview Technologies Co., Ltd. 無断複写転載等を禁ず。

* 製品の仕様および在庫状況は、予告なく変更されることがあります。